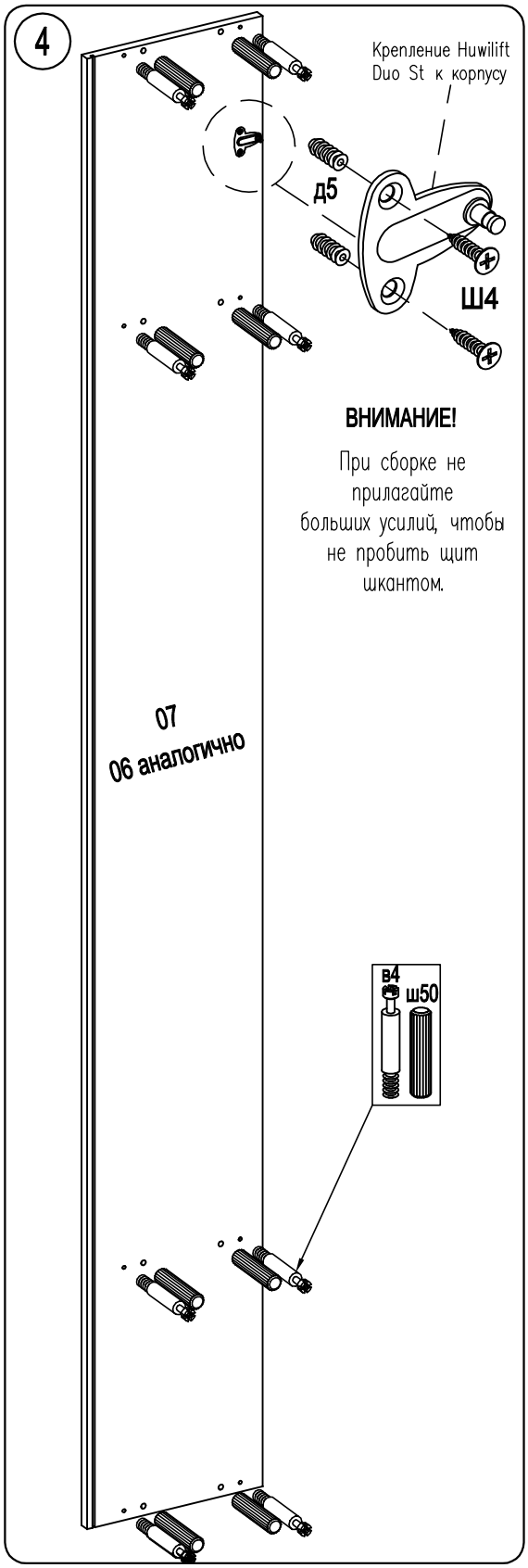
4
Крепление Huwilift Duo St к корпусу
Д5
Ш4
ВНИМАНИЕ!
При сборке не прилагайте больших усилий, чтобы не пробить щит шкантом.
07
06 аналогично
В4
Ш50

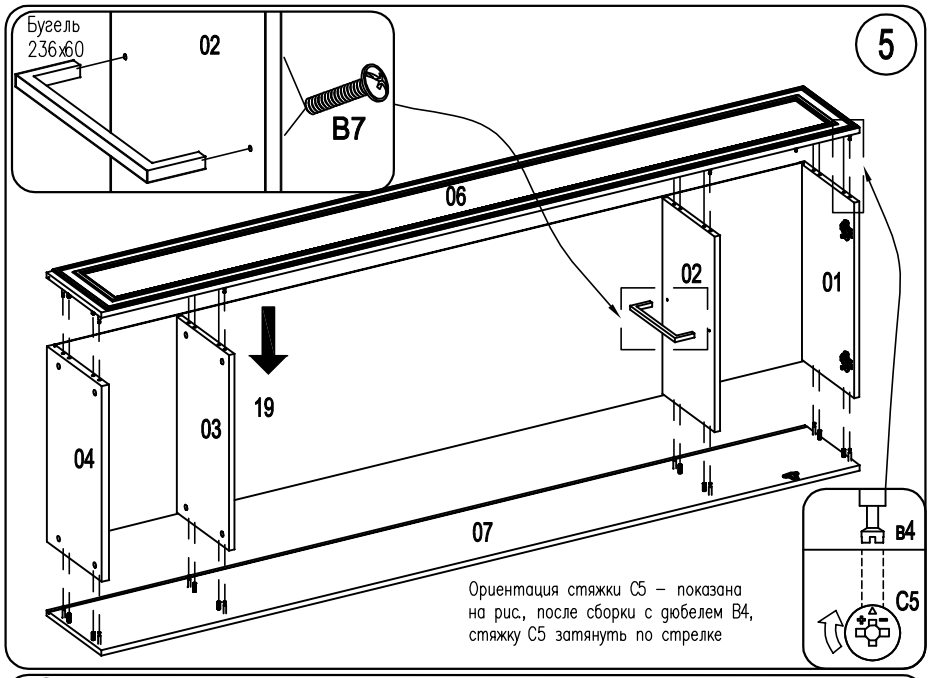
5
Бугель 236х60
02
В7
06
02
01
19
03
04
07
В4
С5
Ориентация стяжки С5 – показана на рис., после сборки с дюбелем В4, стяжку С5 затянуть по стрелке

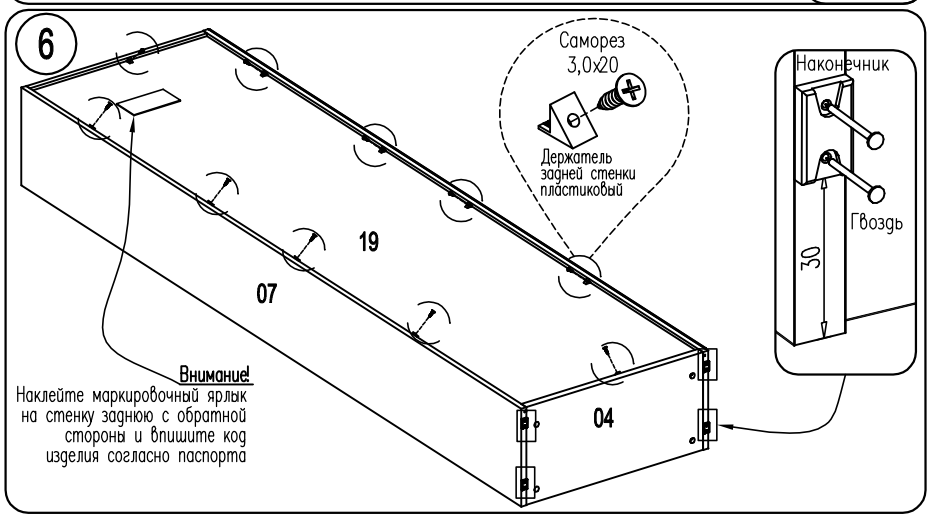
6
Саморез 3,0х20
Держатель задней стенки пластиковый
Наконечник
Гвоздь
30
19
07
04
Внимание!
Наклейте маркировочный ярлык на стенку заднюю с обратной стороны и впишите код изделия согласно паспорта

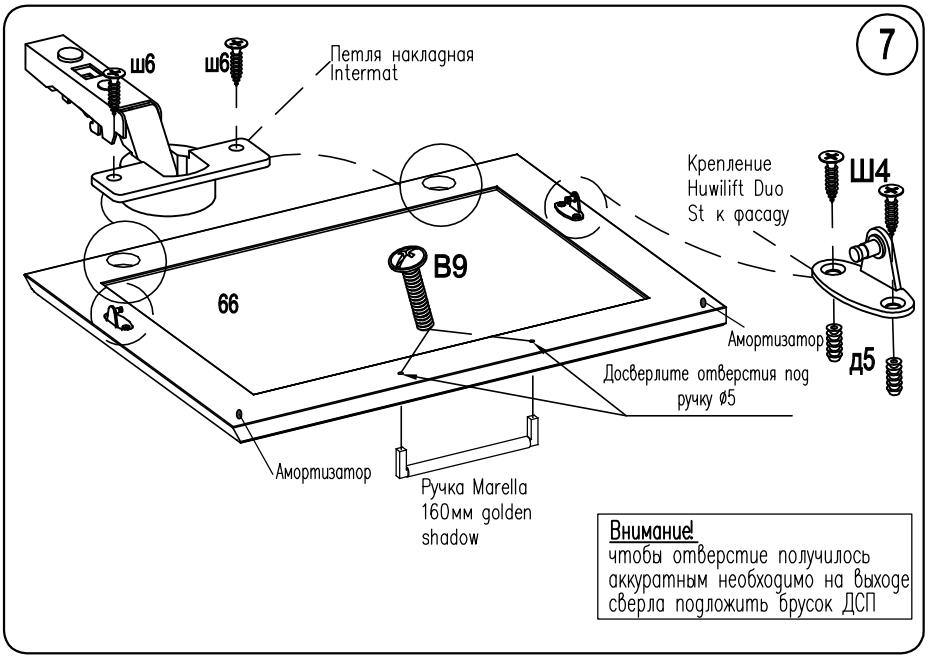
7
Ш6
Ш6
Петля накладная Intermat
Крепление Huwilift Duo St к фасаду
Ш4
В9
66
Амортизатор
Д5
Досверлите отверстия под ручку ø5
Амортизатор
Ручка Marella 160мм golden shadow
Внимание!
чтобы отверстие получилось аккуратным необходимо на выходе сверла подложить брусок ДСП

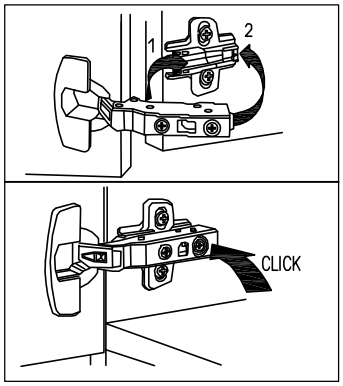
1
2
CLICK

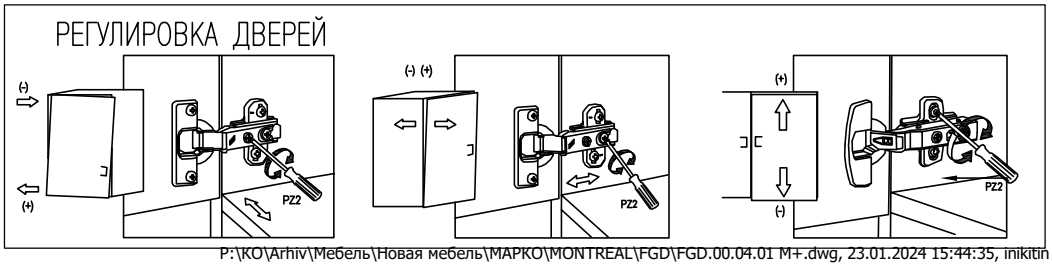
РЕГУЛИРОВКА ДВЕРЕЙ
(-)
(+)
PZ2
(-) (+)
PZ2
(+)
(-)
PZ2